带座外球面轴承

SAPP2系列-SAPP208+PP208

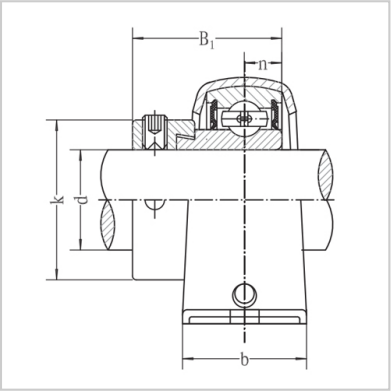

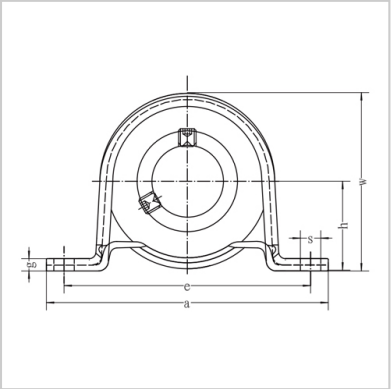

带座轴承型号：	SAPP208
名义尺寸（mm）：	
d：	40
h：	43.7
a：	148
e：	120
b：	43
s：	13
g：	5
w：	86.2
B1：	43.7
n：	11
螺栓规格：	M12
轴承型号：	SA208
轴承座型号：	PP208
重量(kg)：	0.92

: