带座外球面轴承

SAPP2系列-SAPP206+PP206

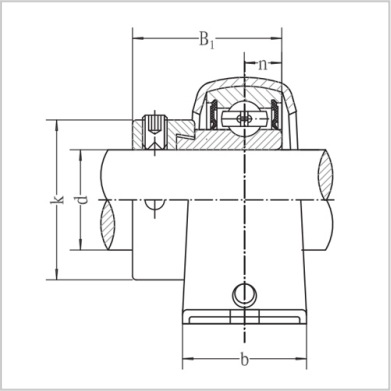

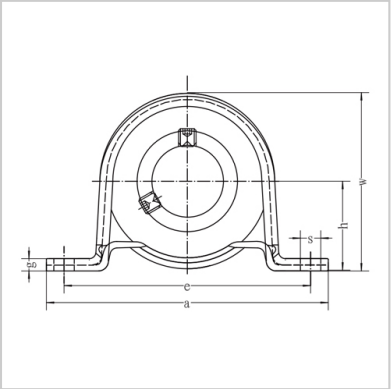

带座轴承型号：	SAPP206
名义尺寸（mm）：	
d：	30
h：	33.3
a：	117
e：	95
b：	38
s：	11.5
g：	40
w：	66.3
B1：	35.7
n：	9
螺栓规格：	M10
轴承型号：	SA206
轴承座型号：	PP206
重量(kg)：	0.47

: