带座外球面轴承

SAPP2系列-SAPP205+PP205

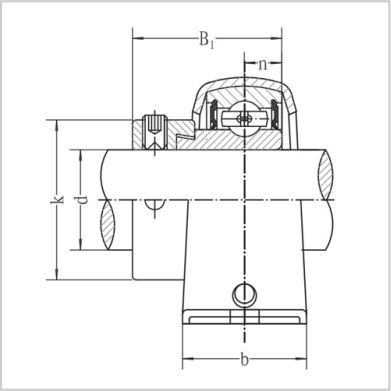

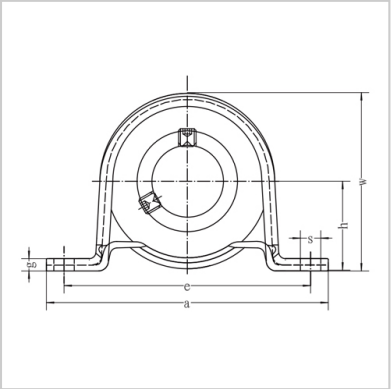

带座轴承型号：	SAPP205
名义尺寸（mm）：	
d：	25
h：	28.6
a：	108
e：	86
b：	32
s：	11.5
g：	4
w：	56.6
B1：	31
n：	7.5
螺栓规格：	M10
轴承型号：	SA205
轴承座型号：	PP205
重量(kg)：	0.32

: